FANUC

Bienvenue au Webinaire

Info Pro N°2

Nous commençons à 10h00

FANUC

L’INFO PRO’ N°2

Sommaire :

- La nouvelle gamme M-710
- Interface Homme-Machine sur TabletTP ou iPendant
- Nouveau logiciel de palletisation : PalletTool3

- Questions / Réponses ?



Présentateurs

Nicolas COUCHE

Responsable produits – Division robotique



Kévin BOLLORE

Ingénieur Support Technique Robotique



FANUC

Nouvelle gamme M-710

FANUC

M-710 Series
Introduction

- **Apparu en 2004, le M-710*i*C était le digne successeur du M-710*i*B**
- **La gamme a eu jusqu’ à 8 modèles différents :**
  - De 12 à 70kg de charge utile
  - De 1360 à 3123 mm d’enveloppe de travail



M-710 Series

Nouvelle generation : *i*D ou …

- **2024 : Design totalement revu avec la gamme M-710*i*D**
- **Conception mécanique totalement fermée**
- **Capots en fonderie d'aluminium**
- **Bras J2/J3 incurvé**



M-710*i*D

Spécifications + Nouveautés



M-710*i*D50M
50kg
2606mm
+/- 0.06mm

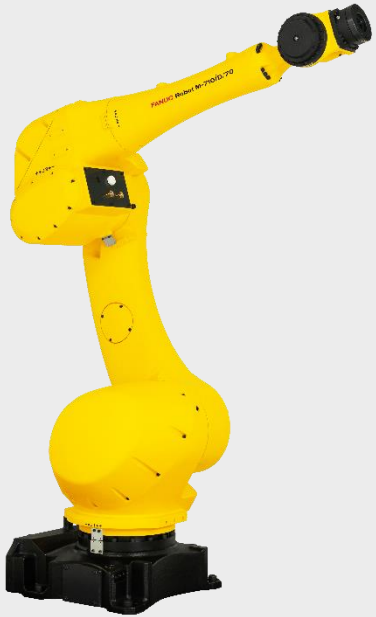

M-710*i*D70
70kg
2104 mm
+/- 0.03mm

M-710*i*D

Spécifications + Nouveautés

- **Motorisation/Réducteurs identiques entre les 2 modèles**
- **Montage Sol/Mur/Plafond**
- **Connectique J3 :**
  - Quelques nouveautés avec le contrôleur R-50iA
- **IP54+IP67 (std) ou Full IP67 (option)**
- **Disponible sur Roboguide V10**
- **Disponible bientôt en R-30*i*B+ et bien sûr en R-50*i*A**



M-710*i*C vs M-710*i*D

Spécifications



Name		M-710*i*C45M
Reach		2606
Axis Speed	J1	180
	J2	180
	J3	180
	J4	250
	J5	250
	J6	360
Wrist Moment	J4	206
	J5	206
	J6	127
Wrist Inertia	J4	28
	J5	28
	J6	20



M-710*i*C vs M-710*i*D

Spécifications



Name		M-710*i*C50	M-710*i*C70
Reach		2050	2050
Axis Speed	J1	175	160
	J2	175	120
	J3	175	120
	J4	250	225
	J5	250	225
	J6	355	225
Wrist Moment	J4	206	294
	J5	206	294
	J6	127	147
Wrist Inertia	J4	28	28
	J5	28	28
	J6	11	11



M-710*i*C vs M-710*i*D

Interface Poignet

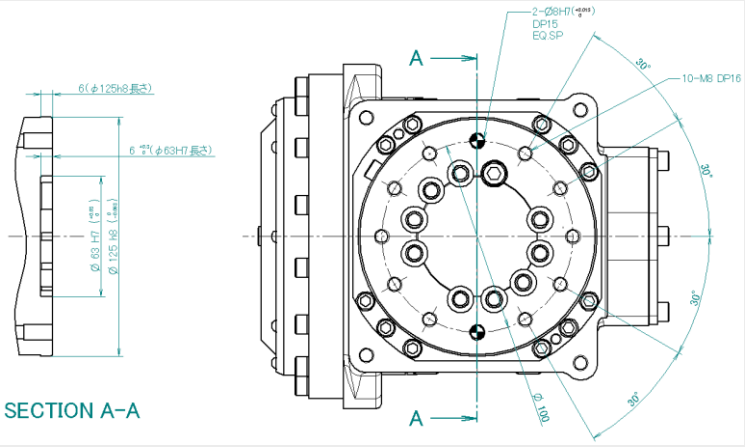

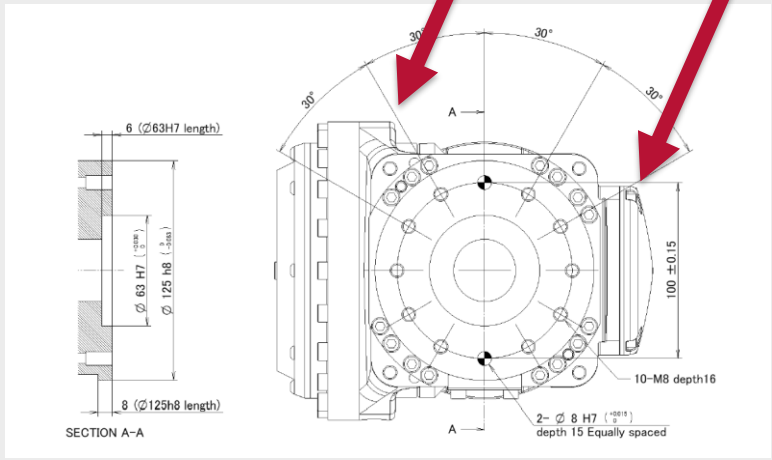

M-710*i*C vs M-710*i*D

Interface Embase

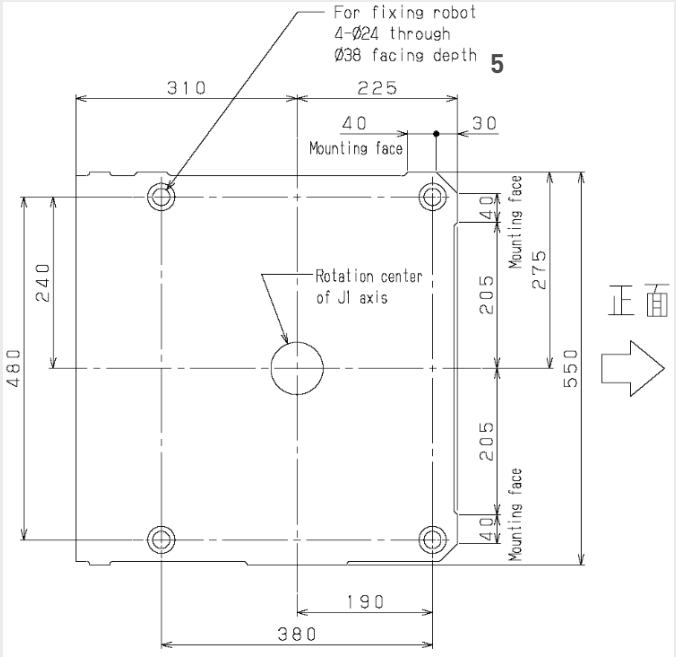

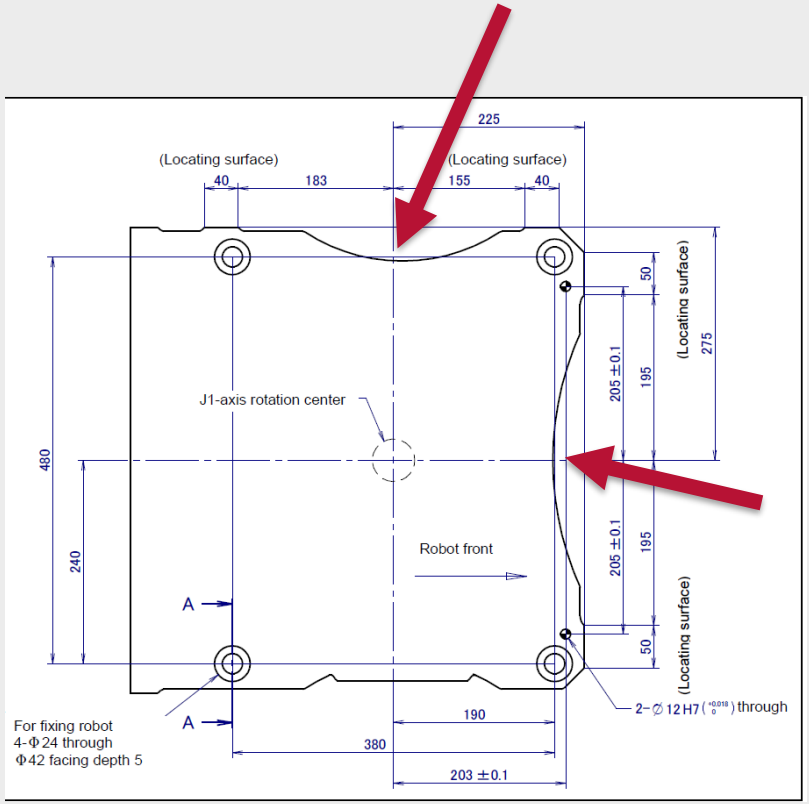

IHM sur *i*Pendant et TabletTP

Quelques explications sur le “How-to”

FANUC

Un peu d’histoire …

Depuis l’arrivée du *i*Pendant sur le contrôleur R-30*i*A, il était déjà possible de créer des IHMs graphiques.

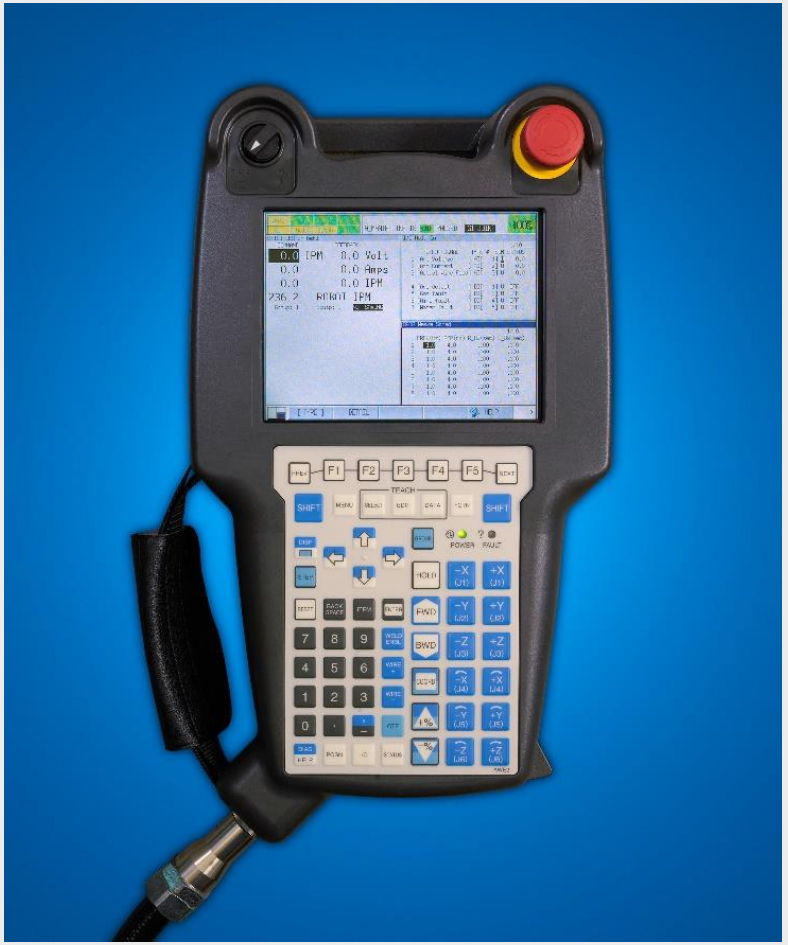

Comment faire ?

Outil de développement Microsoft ExpressionWeb 4

Basé sur les ActiveX (*i*Pendant Controls)

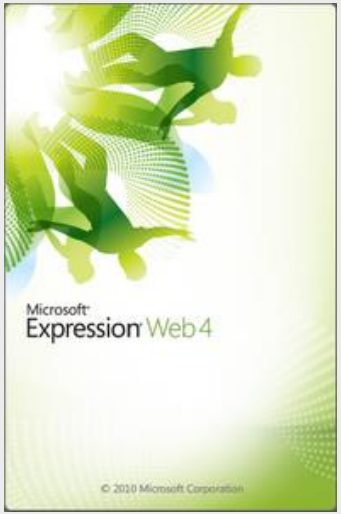

+ active X

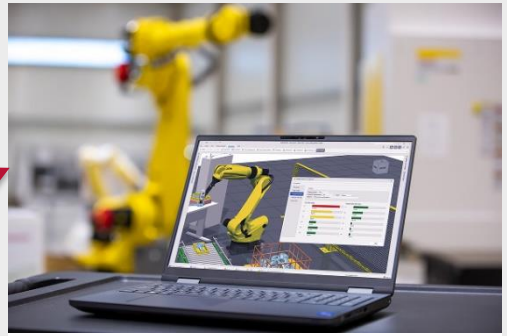



Quelques exemples

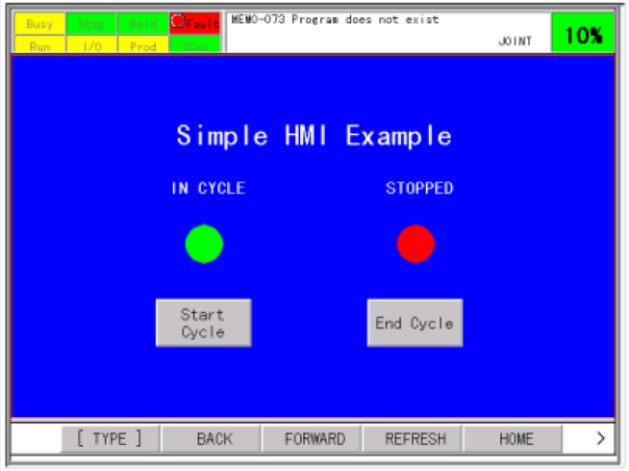



IHM sur TabletTP

FANUC

IHM sur Tablet TP
Introduction

- **Introduction avec la gamme CRX**
- **Maintenant disponible pour tous les robots de la gamme**
- **Communication par Ethernet avec le contrôleur robot**



IHM sur Tablet TP
Détails

Pages HTML5 + Javascript

Pas d'influence directe sur le motion

=> C'est juste une interface

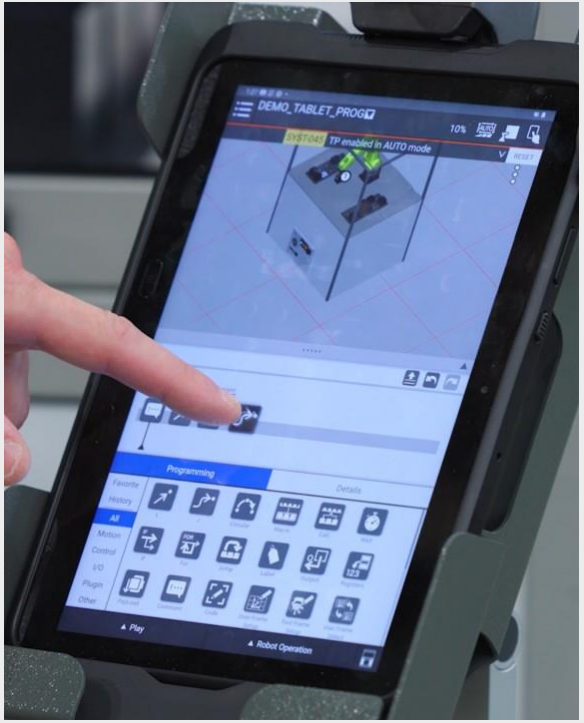

Introduction d'un nouveau concept : les "Plugins"

Les “Plugins”
Généralités

Initialement conçus pour les fournisseurs de périphériques CRX (pince, outils, etc …)



Les “Plugins”
Détails

Mécanisme très puissant de configuration basé sur un seul fichier pour le chargement de :

- **Pages HTML**
- **Programmes TPE/KAREL**
- **Icônes**
- **Images**
- **Documentations**
- **Configuration d’E/S automatique**
- **etc ….**

Les “Plugins”
Principe de développement



+

Visual Studio Code

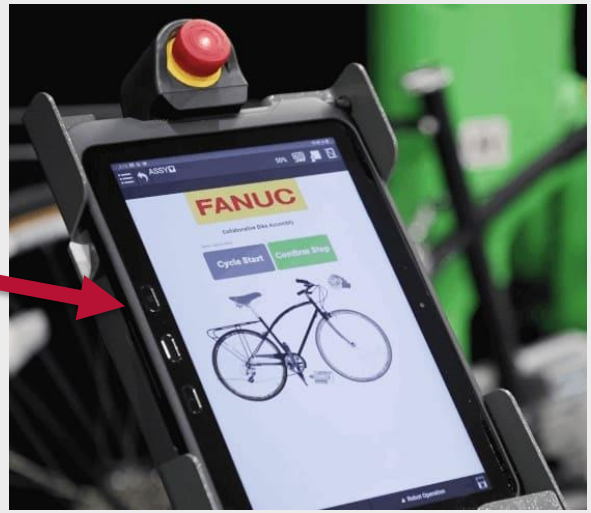

Quelques exemples

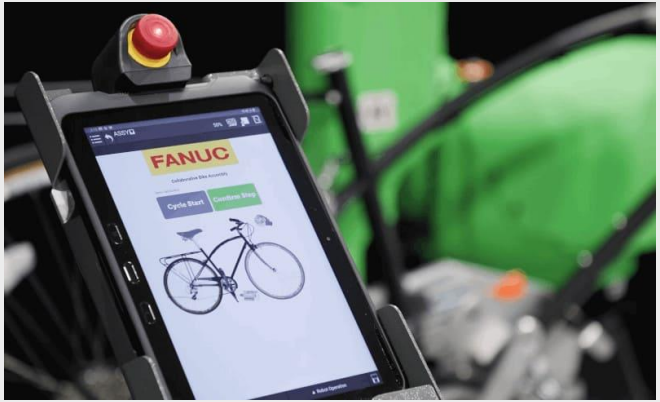



R-50*i*A

FANUC

Nouvel *i*Pendant pour R-50*i*A

La conception d'IHM est conservé sur le nouvel *i*Pendant :

- **Dalle tactile XGA**
- **HTML5+CSS+JS**
- **Communication Ethernet avec le contrôleur**



IHM sur Tablet TP
Conclusion



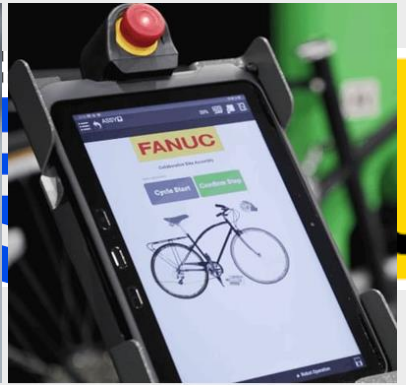



FANUC

PalletTool 3

Nouveau logiciel de palettisation

FANUC

PalletTool 3

- **Solution avancée de palettisation**
- **Interface intuitive sur TabletTP**
- **3 menus principaux :**
  - System Setup
  - Production Setup
  - Run

- **Caractéristiques :**
  - Nb de palettes maxi : 4
  - Nb de convoyeur maxi : 16
  - Gestion des intercalaires
  - Gestion position étiquette
  - Validation des temps de cycle
  - Plans de palettisation personnalisables

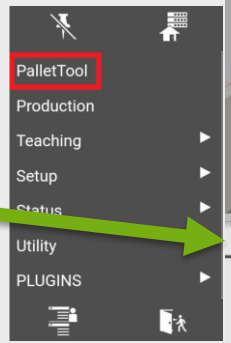



PalletTool 3

- **Public cible & But**

Questions / Réponses ?

FANUC

MERCI POUR VOTRE PARTICIPATION !

Si vous avez des questions écrivez-nous à : marketing@fanuc.fr

Pour participer aux prochains webinaires de L'Info Pro' FANUC, rendez-vous sur le site : ffr.fanuc.eu/webinars

Rencontrez-nous aux Collaborative Days FANUC, le 8 ou 9 octobre à Lisses.
Pour vous inscrire : ffr.fanuc.eu/collaborative-days

FANUC